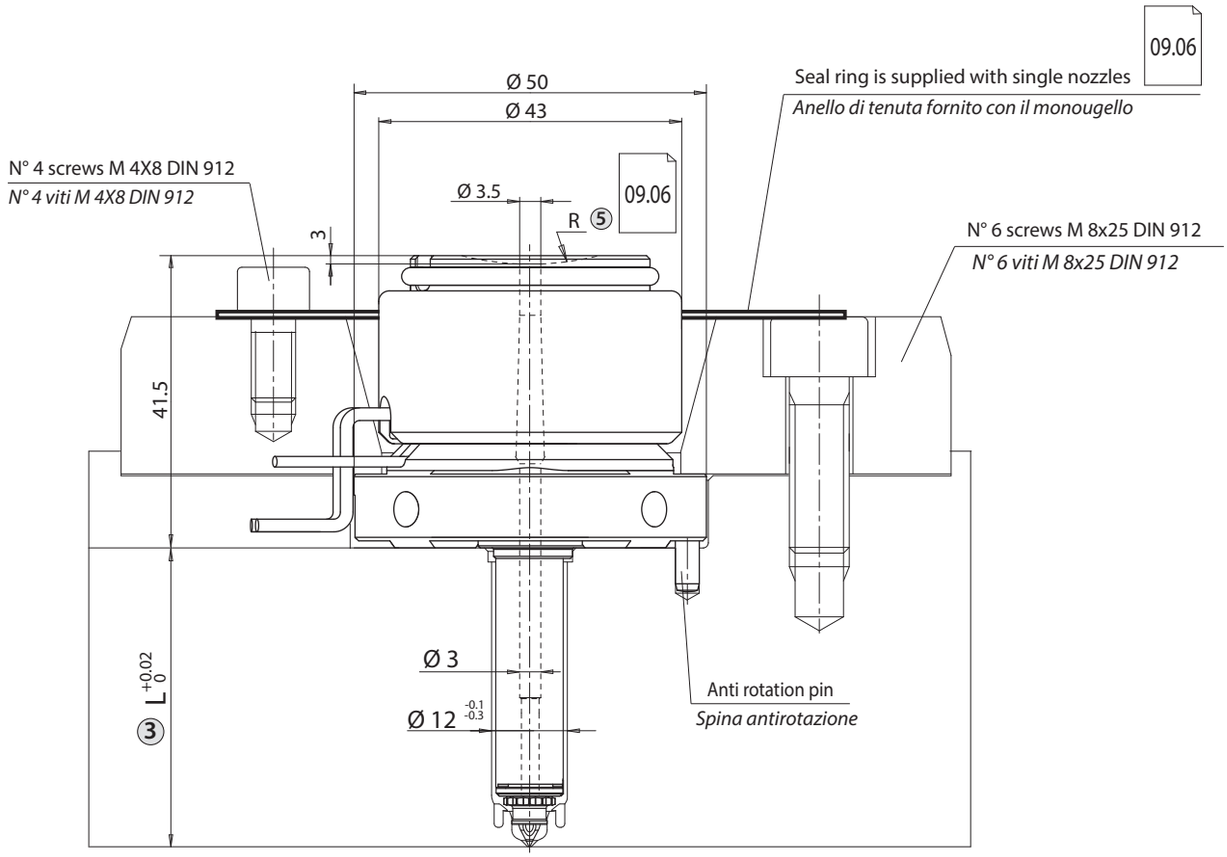

Nozzle lengths on page 09.06
Lunghezze ugelli pag. 09.06

Ordering code example / *Esempio d'ordine ugello:*

① ② ③ ④ ⑤ ⑥

T F 6 1 2 0 8 6 - 1 / R 0 9 5 - J G

① **TF6** Single nozzle type / *Tipo ugello* ***(TF6)***

② **12** Single nozzle diameter / *Diametro ugello* ***(Ø12)***

③ **086** Single nozzle length / *Lunghezza ugello* ***(L=86)*** _____ 09.06

④ **1** Tip type / *Tipo puntale* ***(1)***

⑤ **R095** Radius / *Raggio testa* ***(R 9.5)***

⑥ **JG** Thermocouple type / *Tipo termocoppia* **(grounded / *a massa*)** _____ 09.06

Edition 03/2020 - *Edizione 03/2020*

CONFIGURABLE SINGLE NOZZLE

Create the configuration on www.thermoplay.com

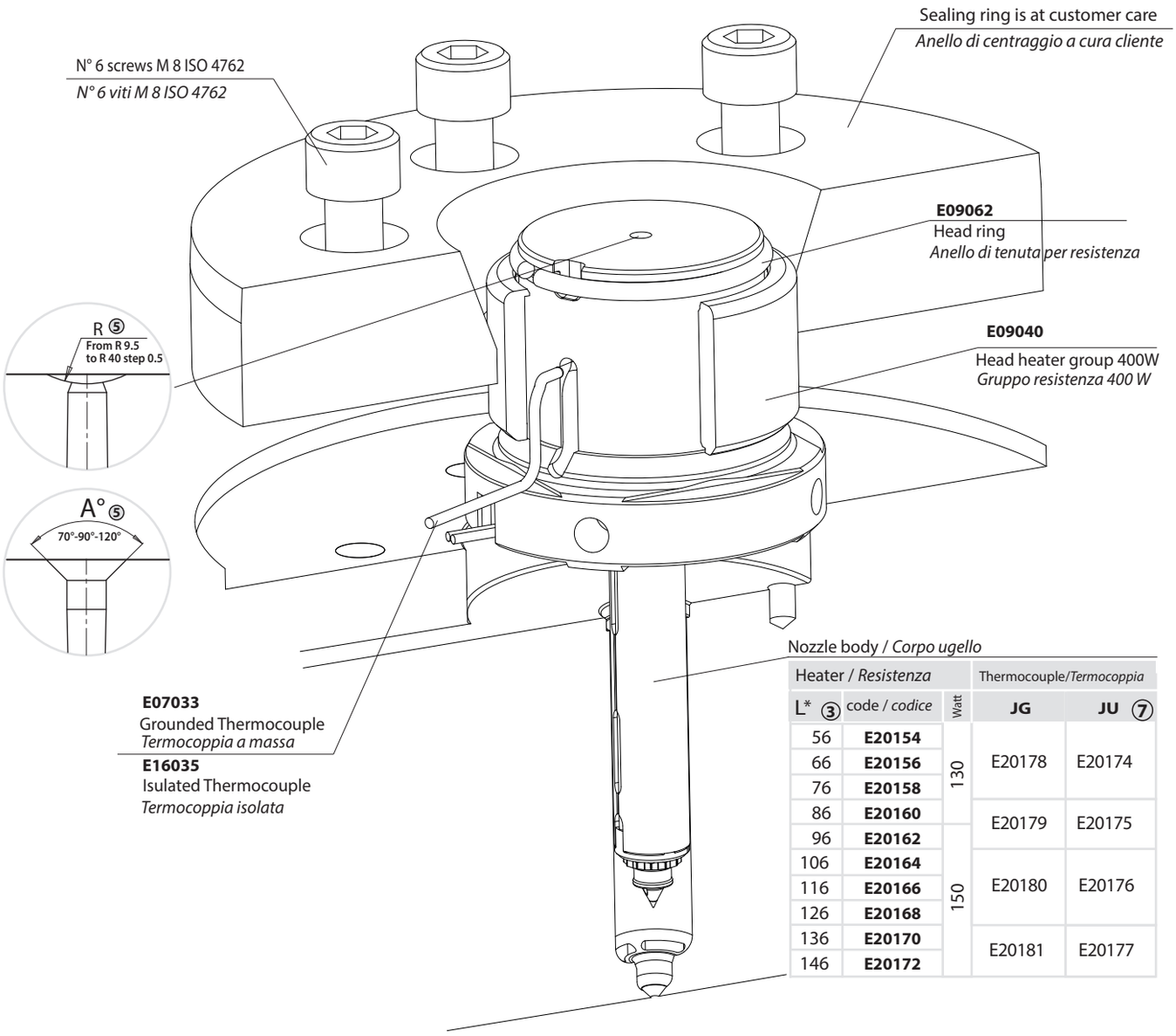

Heater / *Resistenza*			Thermocouple/*Termocoppia*	
L* ③	code / *codice*	Watt	**JG**	**JU** ⑦
56	**E20154**	130	E20178	E20174
66	**E20156**			
76	**E20158**			
86	**E20160**		E20179	E20175
96	**E20162**	150		
106	**E20164**		E20180	E20176
116	**E20166**			
126	**E20168**			
136	**E20170**		E20181	E20177
146	**E20172**			

CABLES / *CAVI*

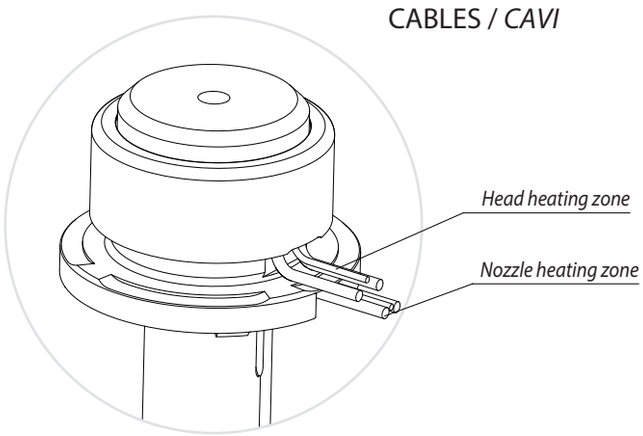

cables / *Cavi*		
	HEATER / *RESISTENZA*	
	White / Red-White *Bianco / Rosso-Bianco*	230 V
	THERMOCOUPLE *TERMOCOPPIA*	
	Red / *Rosso*	TC+
	Blue / *Blu*	TC-

Edition 09/2021 - *Edizione 09/2021*

If not specified, the radius R=0 and grounded thermocouple are supplied / *Se non specificato fornito raggio testa R = 0 e termocoppie a massa*

TIP TYPE TF-1 Ø 12 / *PUNTALE TIPO TF-1 Ø 12*

TYPE TF-1: Nozzle suitable for moulding parts where the injection vestige is important.
Not suitable for filled and abrasive materials.

TIPO TF-1: *Ugello idoneo allo stampaggio di particolari dove è richiesto un buon aspetto estetico del punto di iniezione.*
Non idoneo allo stampaggio di materiali con cariche abrasive.

TIP GROUP / *GRUPPO PUNTALE*

⑤ Type / *Tipo*	Code / *Codice*
TF-1	**E20836**

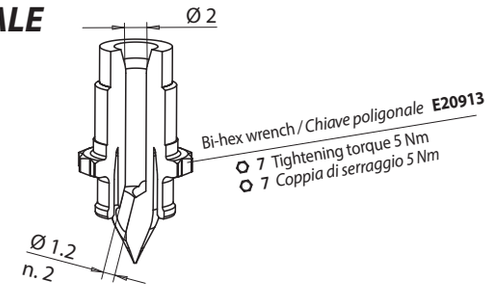

GATE AREA / *SEDE UGELLO*

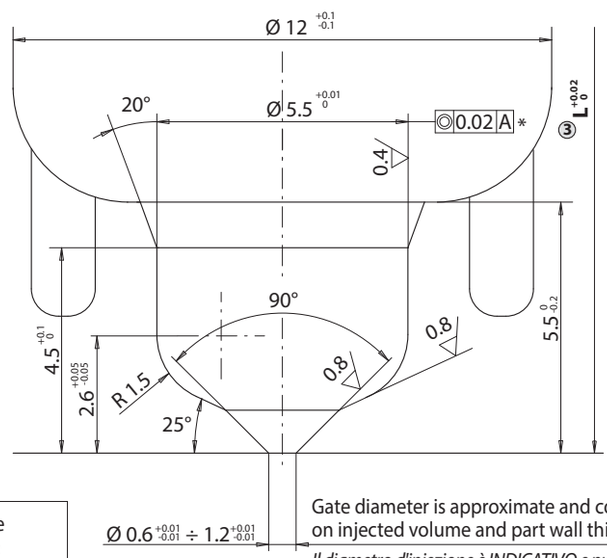

* A Ref. page 01.02 for sliding nozzle
page 09.02 for single nozzle
pagina 01.02 per ugelli a rasamento
pagina 09.02 per monougelli

Ø 0.6 +0.01 -0.01 ÷ 1.2 +0.01 -0.01

Gate diameter is approximate and could vary depending on injected volume and part wall thickness.
Il diametro d'iniezione è INDICATIVO e può variare in funzione del volume iniettato, del materiale termoplastico e dello spessore del pezzo stampato.

HEATER AND THERMOCOUPLE / *RESISTENZA E TERMOCOPPIA*

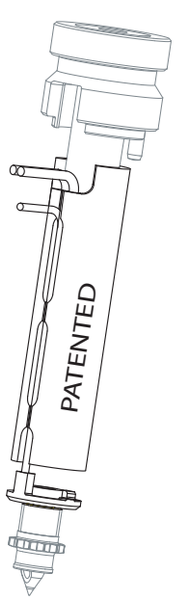

③ L	Heater code *Codice resistenza*	Watt	Thermocouple *Codice termocoppia ugello* ⑥ grounded - *a massa* .. - JG	insulated - *isolata* .. - JU
56	E20154	130	E20178	E20174
66	E20156	130		
76	E20158	130		
86	E20160	130	E20179	E20175
96	E20162	150		
106	E20164	150	E20180	E20176
116	E20166	150		
126	E20168	150		
136	E20170	150	E20181	E20177
146	E20172	150		

Suffix *Suffisso* ⑥	Description *Descrizione*
.. - JG	Grounded thermocouple with J type calibration *Termocoppia ugello a massa tipo J*
.. - JU	Insulated thermocouple with J type calibration Termocoppia ugello isolata tipo J

cables / *Cavi*		
	HEATER / *RESISTENZA*	
	White / Red-White *Bianco / Rosso-Bianco*	230 V
	THERMOCOUPLE *TERMOCOPPIA*	
	Red / *Rosso*	TC+
	Blue / *Blu*	TC-

If not specified, grounded thermocouple are supplied / *Se non specificato fornito termocoppia a massa*

Edition 09/2021 - *Edizione 09/2021*